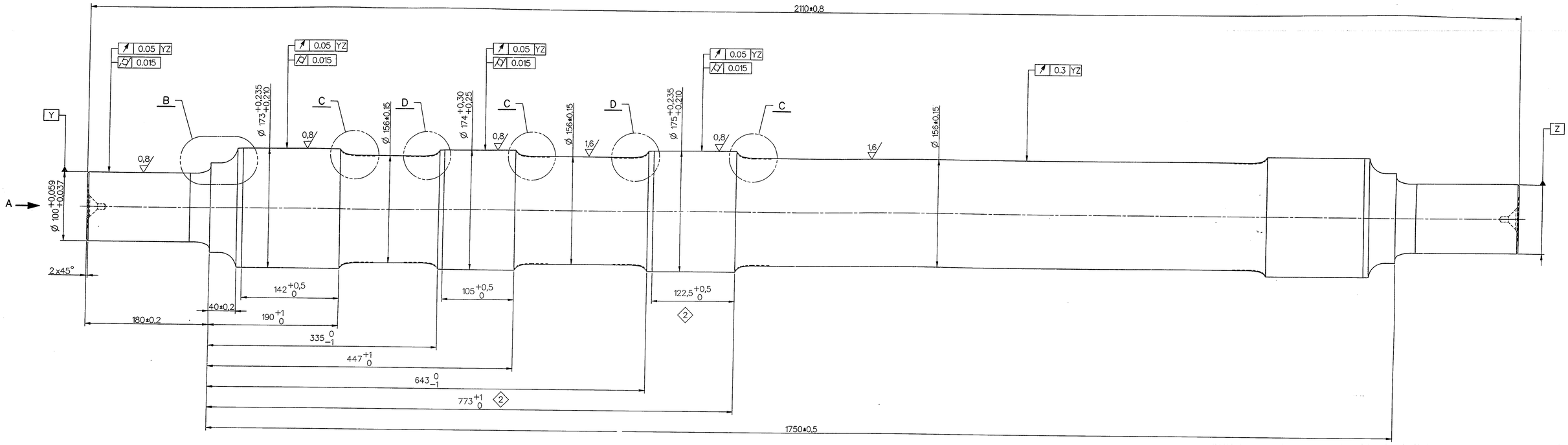

DETT. "B"
SCALA 2:1

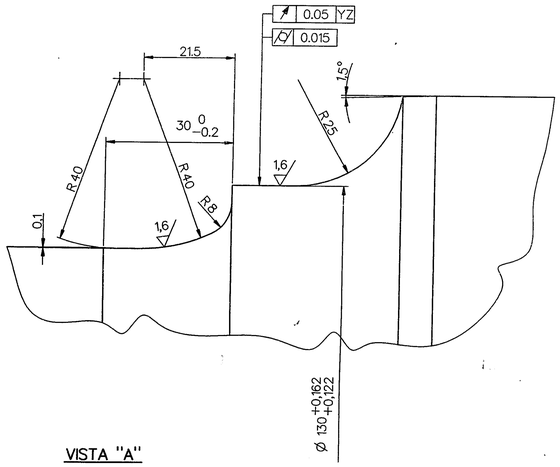

DETT. "C"
SCALA 2:1

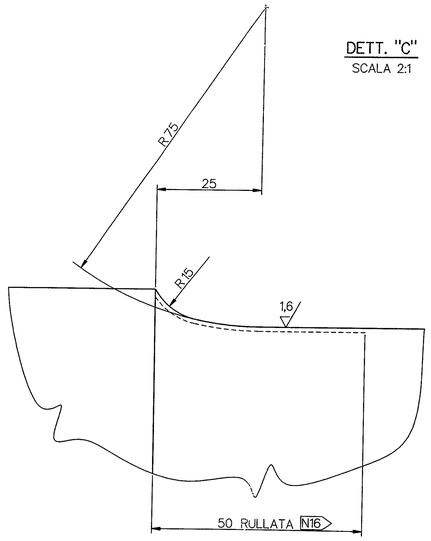

DETT. "D"
SCALA 2:1

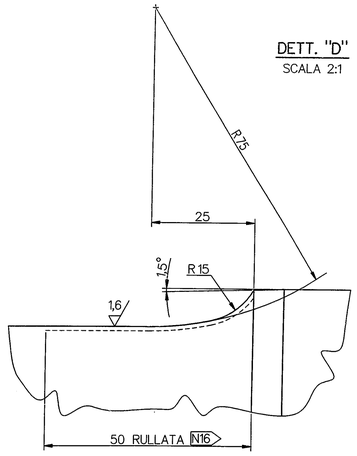

VISTA "A"

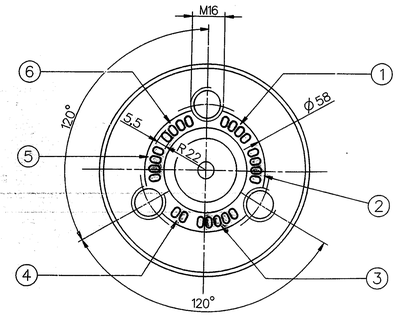

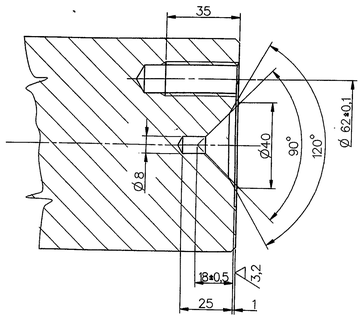

L.C. 1

NOTE :

N15 – PER LE NOTE 1 + 6 VEDERE SPECIFICA TECNICA BREDA LPC/STE/3053–T.02.L03.

N16 – LA RULLATURA DA ESEGUIRE NELLE ZONE INDICATE, DEVE ESSERE REALIZZATA CON UNA FORZA DI ACCOSTAMENTO DI 5000 N.

N17 – L' ASSILE DEVE ESSERE REALIZZATO IN CONFORMITA' ALLA SPECIFICA TECNICA BREDA LPC/STE/3053–T.02.L03.

FILE	CODICE CODE	Q.TY REQD.	DENOMINAZIONE DESCRIPTION	DIMENS.UNIFIC.RIFERIM. SIZE STANDARDS REFERENCES	MATERIALE/NOTE MATERIAL/NOTES	KG. UNITARY WEIGHT	Lbs.
					31 NiCrMo12 UNI 6786	303	

DISEGNO ESEGUITO CON CAD : SONO VIETATE MODIFICHE O CORREZIONI MANUALI
DRAWING PROCESSED BY CAD EQUIPMENT : ANY MODIFICATIONS OR HAND WRITTEN CORRECTIONS ARE PROHIBITED

TOLLERANZE IN MANCANZA DI TOLLERANZE SPECIFICHE, SONO DA INTENDERSI VALIDE QUELLE INDICATE NELLA TAB. 3910 DI NORMALIZZAZIONE E TAB. 8475 PER MANUFATTI DI PLASTICA, PER DIMENSIONI ANGOLARI VEDI TAB. UNI ISO 2768.
TOLERANCES UNLESS OTHERWISE SPECIFIED TOLERANCES SHALL BE AS PER TAB. F.3910 OR 8475 (PLASTIC). TOLERANCES ON ANGULAR DIMENSIONS AS PER TAB. UNI ISO 2768.

REV. REV.	DATA DATE	DISEGNATO DRAWN	VERIFICATO CHECKED	APPROVATO APPROVED	DESCRIZIONE DESCRIPTION
2	25.09.'95	D.Cherubini	D.Cherubini	F.Gherardi	Modificato quote (F-6, D-9).
1	03.04.'95	A.Geri	D.Cherubini	F.Gherardi	Aggiunto livello criticita'.
0	03.01.'95	D.Cherubini	D.Cherubini	F.Gherardi	Rifatto disegno.

QUESTO DISEGNO E' DI ESCLUSIVA PROPRIETA' DELLA BREDA COSTRUZIONI FERROVIARIE S.P.A. LA QUALE NE VIETA LA COPIA LA RIPRODUZIONE E LA CESSIONE A TERZI A NORMA DI LEGGE.
THE DRAWING IS B.C.F. 'S PROPERTY, THE COPY, REPRODUCTION AND DISTRIBUTION TO THIRD PARTIES ARE FORBIDDEN ACCORDING TO LAW.

SCALA / SCALE 1:1 1:2
CODICE / CODE: A. VIGNOLI / P.VIGNOLI; D. CARRELLO / P.CARRELLO
J27 J29 J30
PESO UNITARIO / UNITARY WEIGHT Kg. 303 Lbs.
SOSTITUISCE IL SUPERSEDES 146608.1
CONTRACT N.

S.P.Q.R. COMUNE DI ROMA
U.S.C.V.M.
ENTE CONCEDENTE

I.M. INTERMETRO SPA
CONCESSIONARIA

METROPOLITANA LINEA A
PROLUNGAMENTO OTTAVIANO–BATTISTINI
PROGETTO COSTRUTTIVO

BREDA COSTRUZIONI FERROVIARIE

RIF. I.M. — RIF. BCF
N° progressivo — TIPO TYPE J23
Classifica — MATR. FILE 2.54.200
DATA — DISEGNO DWG. N. 149588
DISEGN. — FOGLIO / SHEET 1 DI OF 1
VISTO
V.DIR.TEC. — COMMESSA JOB 114A

DESCRIZIONE / DESCRIPTION CARRELLO MOTORE

ASSILE